Toroidy.pl Transformatory L. Lachowski Sp.k.
Kolonia Koplany 1E
16-061 Juchnowiec Kościelny
www.toroidy.pl

AFTT-50-600

Toroidalny transformator wyjściowy audio do lampowych wzmacniaczy hi-fi, przeznaczony do pracy w układzie single-ended. Wykonany w opatentowanej technologii toroidalnego transformatora głośnikowego ze szczeliną powietrzną (patent Pat.239728). Nawinięty na rdzeniu z wyżarzanej blachy o ziarnie zorientowanym (GOSS) o grubości 0,27 mm, wysokiej jakości drutem z miedzi beztlenowej (OFC) w podwójnej emalii. Izolacja międzyuzwojeniowa z dwóch warstw taśmy mylarowej wytrzymuje napięcie probiercze 2 kV, minimalizując ryzyko przebicia między uzwojeniem pierwotnym a wtórnym wskutek przepięcia przy przypadkowym odłączeniu obciążenia. Dzięki starannemu projektowi i przeplataniu uzwojeń transformator ma szeroką i płaską charakterystykę częstotliwościową, bez istotnych rezonansów w paśmie przenoszenia. Niska rezystancja uzwojeń ogranicza straty i poprawia tłumienie głośnika. Odczep uzwojenia wtórnego pozwala podłączyć obciążenie 4 Ω lub 8 Ω, praktycznie bez różnicy w jakości dźwięku.

PARAMETRY ELEKTRYCZNE		
Parametr	**Wartość**	**Uwagi**
Moc wyjściowa	50 W	
Impedancja pierwotna	600 Ω	
Impedancja wtórna	4 Ω / 8 Ω	
Przekładnia	8,66	odczep 8 Ω
	12,25	odczep 4 Ω
Odczep UL	43%	
Rezystancja DC uzw. pierwotnego	9,5 Ω	niebieski-żółty
	6,5 Ω	żółty-zielony
Rezystancja DC uzw. wtórnego	0,21 Ω	czarny-biały
	0,12 Ω	czarny-czerwony
Sprawność	95%	
Straty wtrąceniowe	0,5 dB	
Maks. prąd anodowy DC	230 mA	
Indukcyjność główna	48,2 H	
Indukcyjność rozpr.	0,96 mH	PRI – SEC
Pojemność międzyuzwojeniowa	1,22 nF	
Napięcie probiercze	2000 V	czas 60 s
Pasmo przenoszenia	8 Hz – 66 kHz	±3 dB, 50 W
Zniekształcenia	0,25%	50 Hz, 50 W

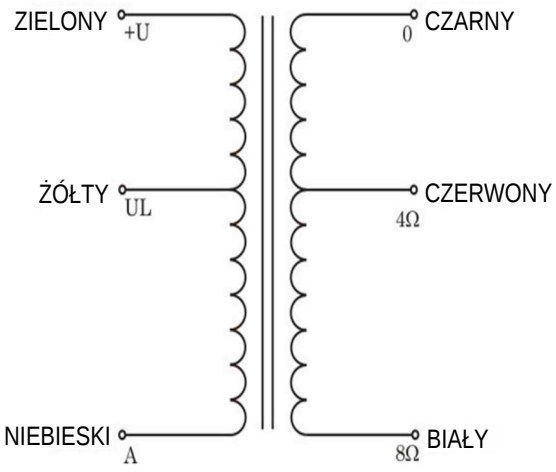

Warunki pomiarów

Rezystancje zmierzono multimetrem cyfrowym Fluke 8845A w czteroprzewodowym układzie Kelvina. Indukcyjności i pojemności zmierzono miernikiem GW Instek LCR-816, również w układzie Kelvina, przy częstotliwości 100 Hz lub 2 kHz, zależnie od wartości reaktancji. Zniekształcenia oraz charakterystyki amplitudową i fazową zmierzono analizatorem audio Keysight U8903B, z oboma uzwojeniami obciążonymi rezystancjami równymi ich impedancjom znamionowym.

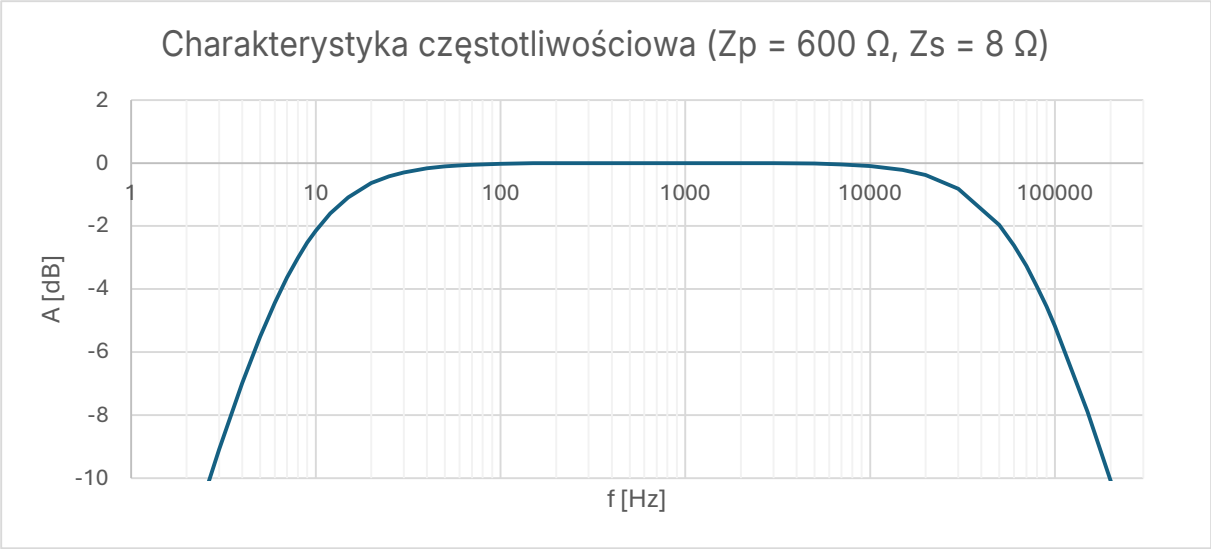
Charakterystyka częstotliwościowa (Zp = 600 Ω, Zs = 8 Ω)
A [dB]
2
0
-2
-4
-6
-8
-10
1
10
100
1000
10000
100000
f [Hz]

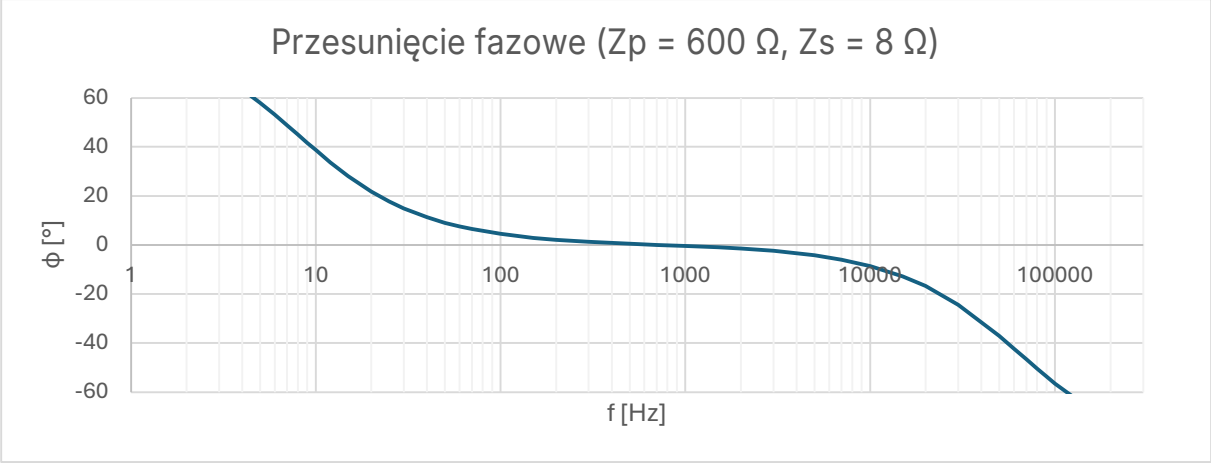
Przesunięcie fazowe (Zp = 600 Ω, Zs = 8 Ω)
ϕ [°]
60
40
20
0
-20
-40
-60
1
10
100
1000
10000
100000
f [Hz]

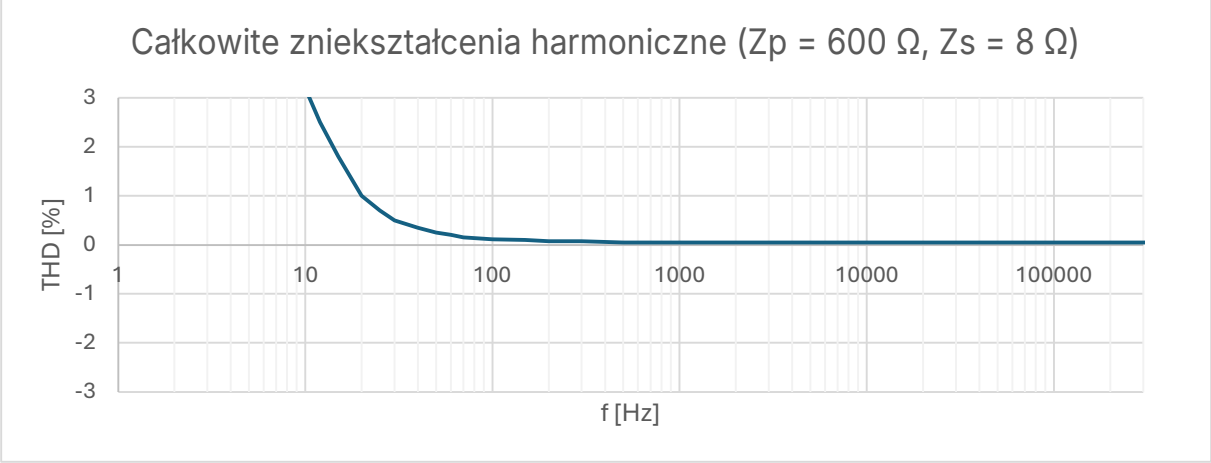
Całkowite zniekształcenia harmoniczne (Zp = 600 Ω, Zs = 8 Ω)
THD [%]
3
2
1
0
-1
-2
-3
1
10
100
1000
10000
100000
f [Hz]

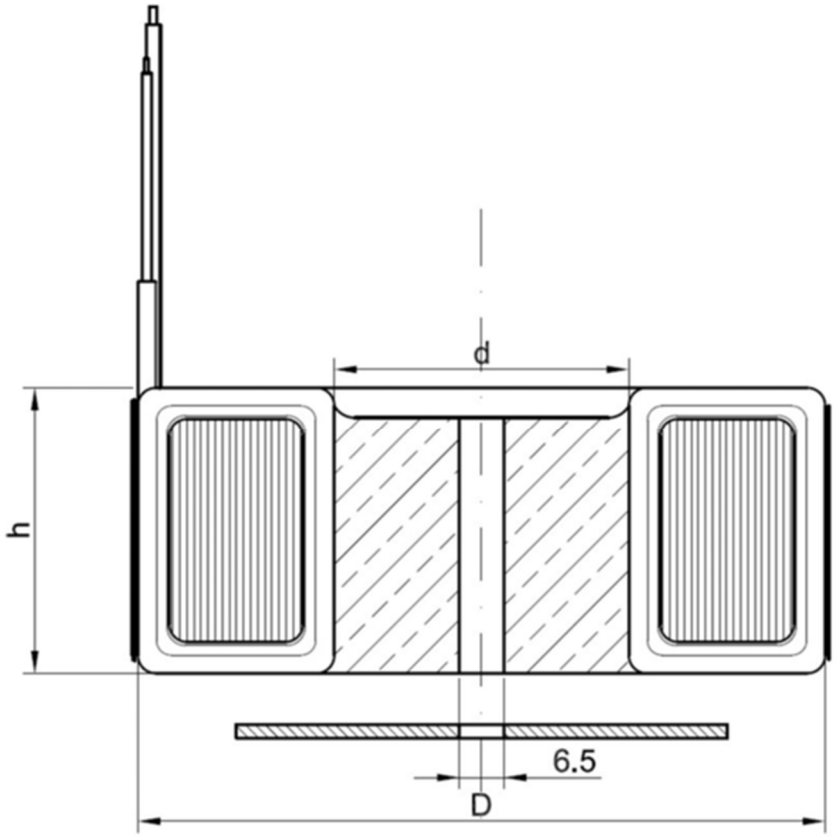

WYMIARY I MASA	
Średnica zewnętrzna (D)	115 mm
Średnica wewnętrzna (d)	40 mm
Wysokość (h)	65 mm
Masa	2,5 kg
Długość wyprowadzeń (L)	250 mm

Powyższy rysunek, wykresy oraz informacje zawarte w niniejszym dokumencie stanowią własność firmy Toroidy. Nie mogą być powielane, przekazywane ani wykorzystywane w jakikolwiek sposób bez pisemnej zgody firmy Toroidy. Wszystkie dane mogą ulec zmianie bez uprzedzenia.